Diora Луна 15/1800 4K

Артикул: DL15-4K

Назначение

Освещение объектов различного профиля: лестничные пролеты, пожарные выходы, гаражи, санузлы, чердаки и подвалы, кладовые, придомовые территории.

О светильнике

- Прочный вандалоустойчивый корпус
- Высокая степень защиты IP65
- Оптимальное решение для освещения объектов ЖКХ
- Светильник в индивидуальной упаковке

ОПИСАНИЕ

Установка

Установка накладным способом непосредственно на поверхность потолка или стены

Электрическое подключение

Провод 2x0,75 мм с помощью клеммника. Клеммник не входит в комплект поставки

Конструкция

Совмещенный корпус - рассеиватель изготовлен из поликарбоната PC INFINO FD-1122. Светодиоды, датчики и стабилизатор тока расположены на алюминиевой плате.

Драйвер

Внутреннее электропитание светодиодов осуществляется за счет каскадного линейного стабилизатора тока

Оптическая часть

Рассеиватель изготовлен из поликарбоната PC INFINO FD-1122.

Комплект поставки

- Светильник с рассеивателем в сборе [1 шт].

ТИПЫ КРЕПЛЕНИЙ

Кронштейн для настенного крепления Diora Луна (комплект)

ТИПЫ АКСЕССУАРОВ

Защитная решетка Луна (300*200*70)

ТЕХНИЧЕСКИЕ ХАРАКТЕРИСТИКИ

Мощность, Вт	15
Световой поток, лм	1800
Световая отдача, лм/Вт	120
Кривая силы света (КСС)	косинусная Д
Угол расходимости светового потока	110
Габаритные размеры (без крепления)	230x150x50
Установочные размеры (с креплением)	230x150x50
Масса нетто, кг	0.32
Масса брутто, кг	0.405
Размер упаковки (ГхШхВ), мм	232x153x53
Объем упаковки, м³	0.001881
Напряжение питания переменного тока, В	190..250
Номинальная частота напряжения питания, Гц	50-60
Напряжение питания постоянного тока, В	180..370
Марка светодиодов	Samsung
Количество светодиодов, шт	96
Цветовая температура, К	4000
Индекс цветопередачи, Ra	80
Коэффициент мощности заявляемый, Pf	0.5
Коэффициент пульсации светового потока, %	5
Температура эксплуатации, С	-40..40
Вид климатического исполнения	УХЛ2
Класс защиты от поражения электрическим током	II
Класс энергоэффективности	A+
Степень защиты от пыли и влаги	IP65
Гарантийный срок, лет	3
Количество часов работы, ч	100000

КСС

Diora Луна

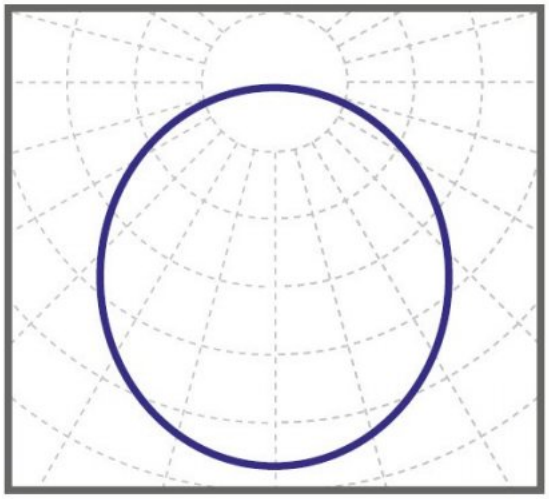

косинусная КСС 110°
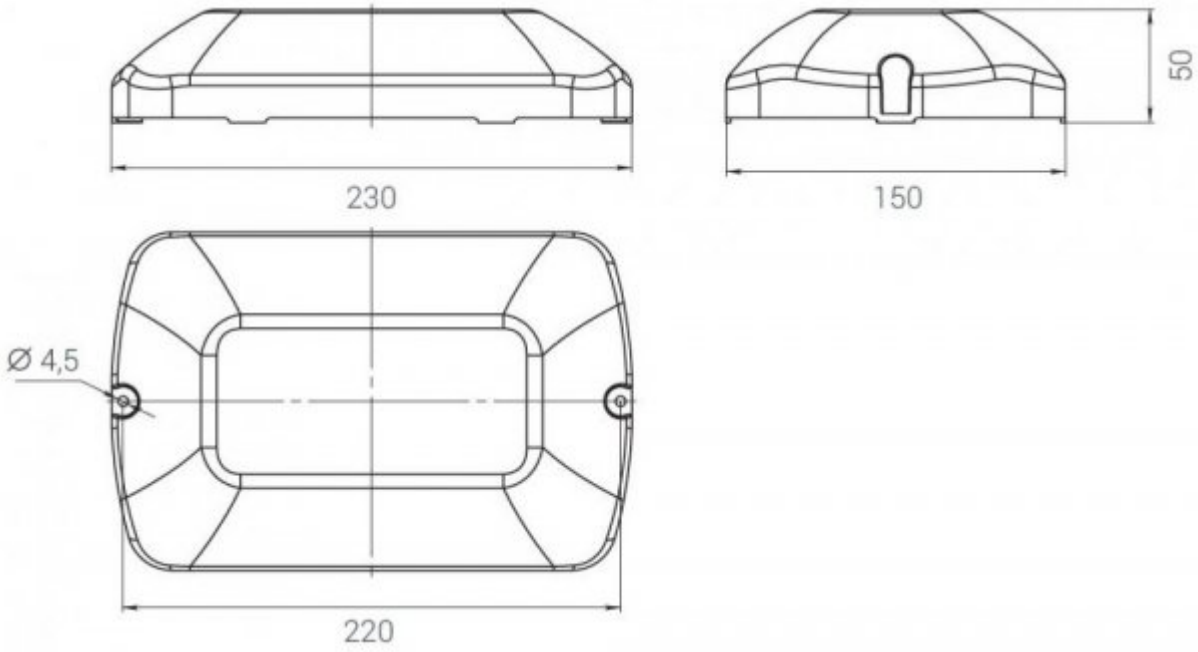
ЧЕРТЁЖ